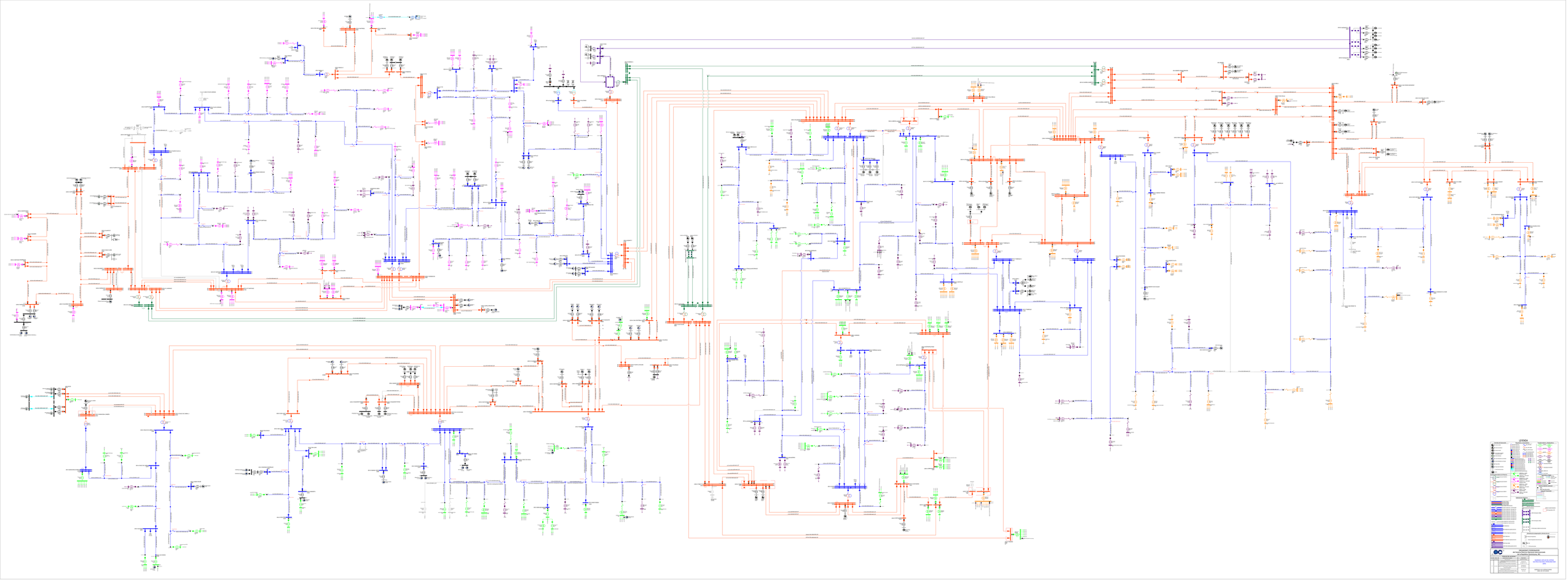
LEYENDA
CONTROL DE CAMBIOS
CONTROL DE CAMBIOS
CONTROL DE CAMBIOS